C
2026.02.12
正样

版 本 Edition	变更内容 Description of the change
B	电磁参数修改
C	模板更新

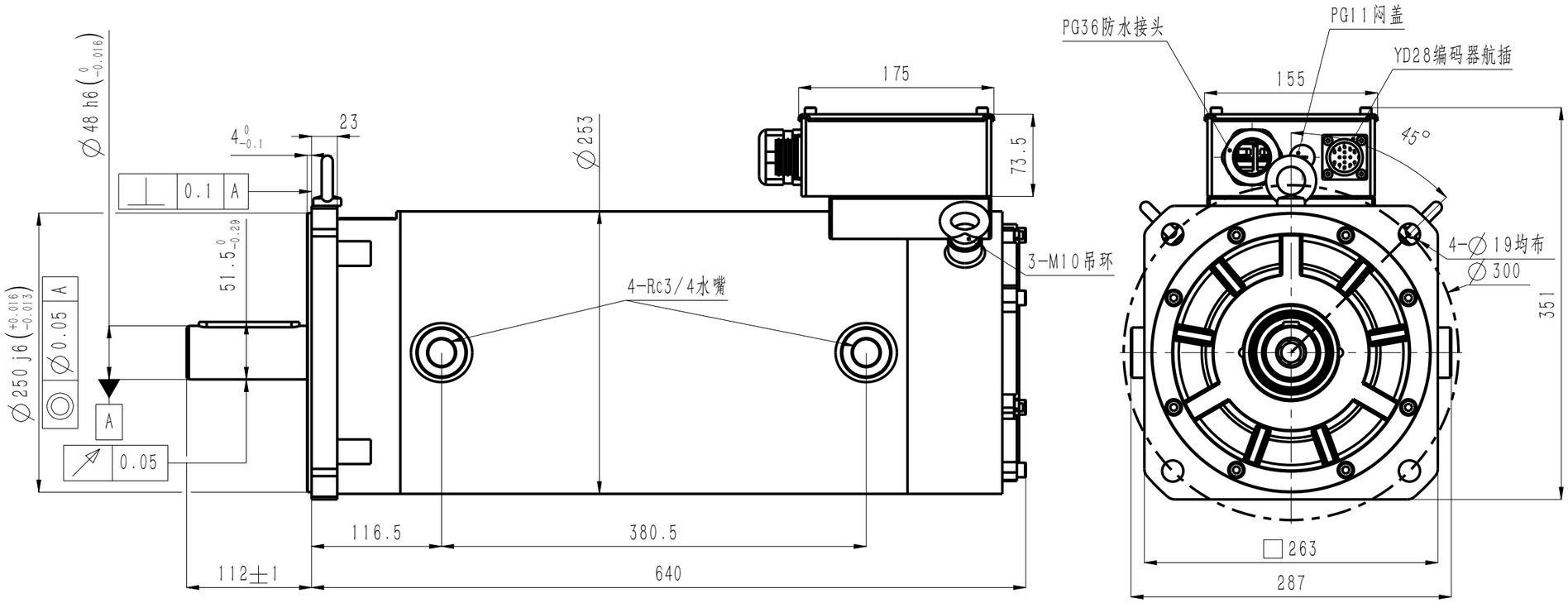

电机技术参数 Motor parameters

额定电压 Rated voltage	380	V AC
额定功率 Rated power	63.2	kW
额定扭矩 Rated torque	355	N · m
额定电流 Rated current	110.7	Arms
峰值扭矩(850rpm) Peak torque	888	N · m
峰值电流(850rpm) Peak current	257.2	Arms
峰值扭矩(1700rpm) Peak torque	727	N · m
峰值电流(1700rpm) Peak current	237.6	Arms
峰值扭矩(2700rpm) Peak torque	445	N · m
峰值电流(2700rpm) Peak current	222.8	Arms
额定转速 Rated speed	1700	rpm
峰值转速 Maximum speed	2700	rpm
扭矩系数 Torque constant	3.21	N.m/Arms
反电势常数 Back EMF constant	224.5	V/krpm
线电阻 line resistance	0.084	Ω
线电感 line inductance	3.41	mH
转动惯量 Moment of inertia	574±10%	kg · cm2
轴向允许载荷 Axial allowable load	500	N
径向允许载荷 Radial allowable load	1500	N
极对数 Number of pole pairs	4	对
IP防护等级 Ingress Protection Rating	IP55	
绝缘等级 Insulation class	F	
绝缘电阻 Insulation resistance	>100MΩ DC500V	
电机重量 Motor weight	158	kg
工作温度 Operating temperature	-20℃~40℃	
工作湿度 Operating humidity	20%~80% (不结露 Non-dewfall)	
推荐安装海拔 Recommend installing altitude	<1000m(1km以上降额使用) (Derate for use above 1km)	

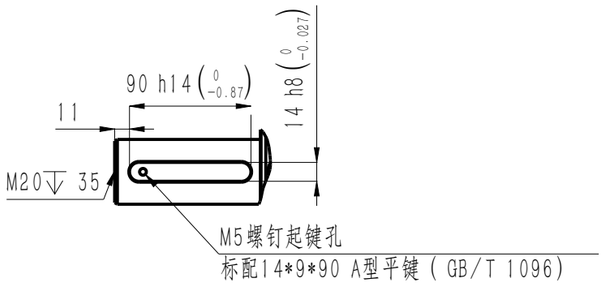

引线定义
Wiring definition

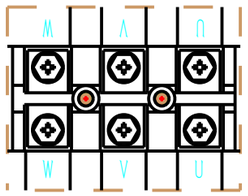

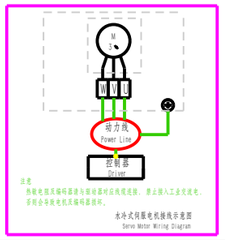

信号航插规格 Encoder connector	编码器规格 Connector specifications	引线定义 Wiring definition								
		1	2	3	4	5	6	7	8	9
YD28J15Z	23位多圈光编 23-bit optical encoder	PE (屏蔽)	SD+ (蓝)	SD- (黄)	+5V (红)	0V (黑)	BAT+ (棕)	BAT- (白)	KTY84-130+ (黄)	KTY84-130- (绿)
	12位旋变 12-bit Resolver encoder	PE (屏蔽)	Ref+ (红白)	Ref- (黄白)	Cos- (黑)	Cos+ (红)	Sin+ (黄)	Sin- (蓝)	KTY84-130+ (黄)	KTY84-130- (绿)

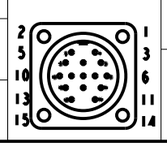

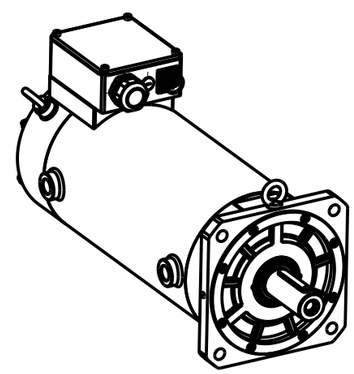

Speed-torque characteristic curve

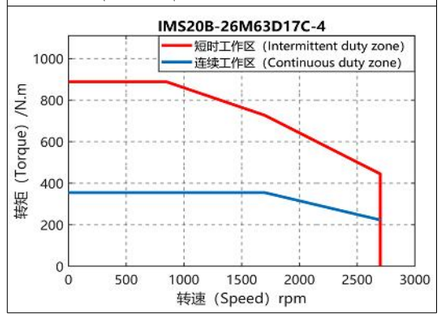

SN	料号 P/N	整机型号 Model and Specification	编码器 Encoder
1	11101-01818	IMS20B-26M63D17C-4-R7Y-A	12位旋变
2	11101-01839	IMS20B-26M63D17C-4-P9Y-A	23位多圈光编

版 本	更改方式	更改人	日期
C	修改	/	2026-2-12
B	修改	/	2026-1-20
A	新归档	/	2025-12-10

深圳市英威腾电气股份有限公司
Shenzhen INVT Electric Co., Ltd.

设 计	/	名 称	电机外形图 Motor outline dimension drawing
校 核	/		
工 艺	/	料 号	/
审 核	/	材 质	/
标准化	/	图 号	/
批 准	/	投影标识	
		重 量	/
		比 例	1:1
		第 1 页	共 1 页